НЬЮТОН ЖИЛОЙ ДОМ

Подъезд 1 | **Место в паркинге**

https://www.rzv.ru/choice-flat/flat-6912460/

г. Воронеж, г. Воронеж, Московский пр. 19
№ квартиры: М/м № 43
Этаж: -2
Площадь: 15.5 кв. м.

Стоимость м2: 65 000
Стоимость: 1 007 500

ПАРКОВОЧНОЕ МЕСТО №43

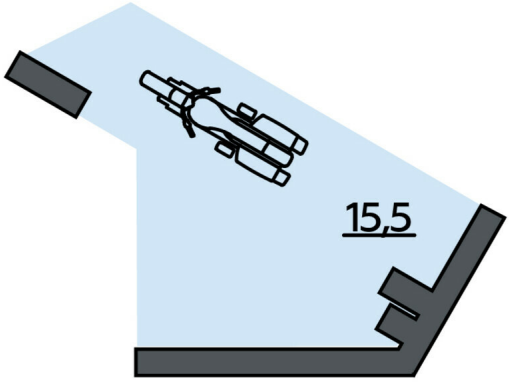

Действительно на: 06.07.2025

ЖД «НЬЮТОН»
Воронеж, Московский пр-т, 19
ЗАСТРОЙЩИК: ООО «ТрансЦентрСтрой Развитие»

Расположение на этаже

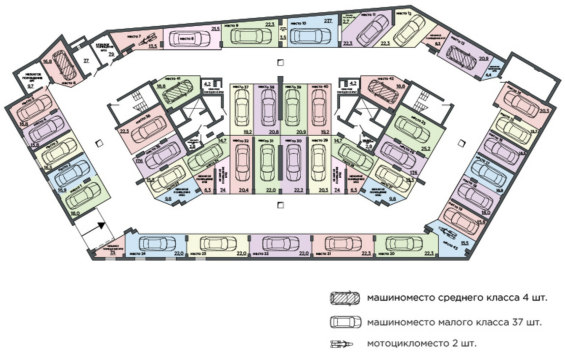

Расположение на генплане